ALLIBERT

CORFU LINE

www.ketergroup.com

(PL) Stylowy stół o fakturze rattanu

- INSTRUKCJA UŻYTKOWANIA.
- WAŻNE! PROSIMY UWAŻNIE PRZECZYTAĆ! ZACHOWAĆ DO PÓŹNIEJSZEGO STOSOWANIA.
- Produkt przeznaczony jest do użytku domowego.
- Czyszczenie: letnią wodą z dodatkiem detergentu i miękką szmatką.
- Trwała faktura powierzchni, nie strzępi się.
- Instrukcja montażu wewnątrz opakowania.

(CZ) Stylový stůl se strukturou ratanu

- NÁVOD NA POUŽITÍ.
- DŮLEŽITÉ! POZORNĚ PŘEČTĚTE TENTO NÁVOD! USCHOVEJTE PRO POZDĚJŠÍ POUŽITÍ.
- Produkt určený k domácímu použití.
- Čištění: vlažnou vodou s přídavkem detergentu a měkkým hadříkem.
- Stálá textura povrchu, netřepí se.
- Montážní návod uvnitř balení.

(SLO) Elegantna miza z ratanovo teksturo

- NAVODILA ZA UPORABO.
- POZOR! PROSIMO, DA JIH NATANČNO PREBERITE. SHRANITE ZA PONOVNO UPORABO.
- Samo za hišno uporabo.
- Čiščenje z mlako vodo z detergentom in mehkom krpom.
- Vzdržljiva tekstura površine, se ne cefra.
- Navodila za montažo znotraj embalaže.

(HR) Stilski stol teksture rattana

- UPUTE ZA UPORABU.
- VAŽNO! PROČITAJTE PAŽLJIVO! SAČUVAJTE ZA BUDUĆU UPORABU.
- Samo za upotrebu u domaćinstvu.
- Čišćenje mlakom vodom s deterdentom i mekanom krpom.
- Izdržljiva površinska tekstura, ne krza se.
- Upute za montažu unutar ambalaže.

(LT) Stilingas stalas su vytelių pynimo imitacijos tekstūra

- NAUDOJIMO INSTRUKCIJA.
- SVARBU! PRAŠOME ATIDŽIAI PERSKAITYTI! SIŪLOME IŠSAUGOTI JĄ VĖLESNIAM NAUDOJIMUI.
- Skirtas naudojimui buityje.
- Valymas: drungnu vandeniu su plovikliu ir minkšta šluoste.
- Patvari paviršiaus tekstūra, nenušiūra.
- Montavimo instrukcija įpakavimo viduje.

(EST) Stiilne laud rotangist tekstuuriga imitacijos tekstūra

- KASUTUSJUHEND.
- TÄHTIS! LUGEGE TÄHELEPANELIKULT LÄBI! SOOVITAME ALLES HOIDA HILISEMA KASUTAMISE OTSTARBEL.
- Toode on mõeldud kodumajapidamises kasutamiseks.
- Puhastamine: soe vesi puhastusvahendiga ja pehme lapp.
- Vastupidav pealispind, mis ei hakka narmendama.
- Paigaldusjuhend on pakendis.

(RU) Стильный стол с фактурой ротанга

- ИНСТРУКЦИЯ ПО ПРИМЕНЕНИЮ.
- ВАЖНО! ВНИМАТЕЛЬНО ПРОЧТИТЕ! ХРАНИТЬ ДЛЯ ПОСЛЕДУЮЩЕГО ИСПОЛЬЗОВАНИЯ.
- Для бытового использования.
- Рекомендацию по уходу: чистить с помощью мягкой тканевой салфетки теплой водой с добавлением моющего средства.
- Прочная текстура поверхности, не изнашивается.
- Инструкция по монтажу находится в упаковке.

(HU) Ízléses, rattan anyagszerkezetű asztal

- HASZNÁLATI ÚTMUTATÓ.
- FONTOS! KÉRJÜK FIGYELMESEN ELOLVASNI! KÉRJÜK MEGŐRIZNI KÉSŐBBI FELHASZNÁLÁS CÉLJÁBÓL.
- Otthoni és kültéri használatra.
- Tisztítás: langyos mosószeres vízzel és puha törlőkendővel.
- Tartós felület, nem foszlik.
- Összeszerelési útmutató a csomagolásban.

(SK) Stýlový stôl so štruktúrou ratanu

- NÁVOD NA POUŽITIE.
- DÔLEŽITÉ! POZORNE PREČÍTAJTE TENTO NÁVOD! USCHOVAJTE PRE BUDÚCE POUŽITIE.
- Výrobok je určený pre použitie v domácnosti.
- Čistenie: vlažnou vodou so saponátom a mäkkou handričkou.
- Stála textúra povrchu, nestrapká sa.
- Montážny návod vo vnútri balenia.

(RO) Masă stilată cu factura de rattan

- INSTRUCȚIUNI DE UTILIZARE.
- IMPORTANT! VĂ RUGĂM SĂ CITIȚI CU ATENȚIE! PĂSTRAȚI PENTRU UZ ULTERIOR.
- Numai pentru uz casnic.
- Curățarea: cu apă călduță cu detergent si panza moale.
- Textura durabila care nu se exfoliaza, nu îmbatraneste.
- Instrucțiuni incluse în pachet.

(SRB) Stilski stô teksture rattana

- UPUTSTVO ZA KORIŠĆENJE.
- VAŽNO! PROČITAJTE PAŽLJIVO. SAČUVAJTE ZA PONOVNU UPOTREBU.
- Samo za kućnu upotrebu.
- Čišćenje: toplom vodom sa dodatkom deterdženta i mekom krpom.
- Trajni površinska tekstura, ne podleže habanju.
- Uputstvo za montažu unutar pakovanja.

(LV) Stilīgs galds ar niedru pinuma imitācijas apdari

- INSTRUKCIJA.
- SVARĪGI! LŪDZAM UZMANĪGI IZLASĪT! IETEICAMS SAGLABĀT TURPMĀKAI LIETOŠANAI.
- Paredzēti izmantošanai tikai mājsaimniecībā.
- Tīrīšana: ar remdenu ūdeni un mazgāšanas līdzekli, izmantojot mīkstu slaucīšanas audumu.
- Izturīgas virsmas faktūra, neatsāļojas.
- Montāžas instrukcija iepakojuma iekšpusē.

(UA) Стильний стіл з фактурою раттану

- ІНСТРУКЦІЯ ПО ЗАСТОСУВАННЮ.
- ВАЖЛИВО! УВАЖНО ПРОЧИТАЙТЕ! ЗБЕРЕГТИ ДЛЯ ПОДАЛЬШОГО ВИКОРИСТАННЯ.
- Для побутового використання.
- Рекомендації по догляду: чистити за домогою м'якої серветки теплою водою з додаванням мийного засобу.
- Міцна текстура поверхні, не зношується.
- Інструкція з монтажу знаходиться в упаковці.

(BG) Стилна маса с ратанова текстура

- ИНСТРУКЦИЯ ЗА УПОТРЕБА.
- ВАЖНО! ПРОЧЕТЕТЕ ВНИМАТЕЛНО! ЗАПАЗЕТЕ ЗА ПО-НАТАТЪШНАТА УПОТРЕБА.
- Продуктът е предназначен за домашна употреба.
- Почистване: с хладка вода с добавка на детергент и мека кърпичка.
- Трайна фактура на повърхността, конците не се късат.
- Инструкция за монтаж вътре в опаковката.

(PL) Nie wymaga konserwacji (HU) Nem igényel karbantartást (CZ) Nevyžaduje údržbu (SK) Nevyžaduje údržbu (SLO) Vzdrževanje ni potrebno (RO) Nu necesita întretinere (HR) Ne zahtijeva održavanje (SRB) Ne zahteva održavanje (LT) Nereikalauja priežiūros (LV) Nav nepieciešama konservācija (EST) Ei vaja hooldamist (UA) Не вимагає обслуговування (RU) Не требует обслуживания (BG) Не изисква поддържане

(PL) Łatwy montaż (HU) Könnyű összeszerelés (CZ) Snadná montáž (SK) Ľahká montáž (SLO) Enostavna montaža (RO) Asamblare usoara (HR) Jednostavna montaža (SRB) Jednostavna montaža (LT) Lengvas montavimas (LV) Vienkārša montāža (EST) Lihtne paigaldus (UA) Легка установка (RU) Легкая установка (BG) Лесен монтаж

(PL) Produkt odporny na czynniki atmosferyczne, nie rdzewieje (HU) Ellenáll az időjárás viszontagságainak, nem rozsdásodik (CZ) Výrobek odolný vůči atmosférickým vlivům, nerezaví (SK) Výrobok odolný voči atmosférickým vplyvom, nehrdzavie (SLO) Izdelek je odporen na atmosferske dejavnike, ne rjavi (RO) Rezistent la umiditate si la razele soarelui. Cadrul nu este metalic si nu rugineste (HR) Proizvod je otporan na atmosferske utjecaje, ne korodira (SRB) Proizvod je otporan na atmosferske uticaje, ne podleže korozji (LT) Produktas atsparus atmosferos veiksniams, nerūdija (LV) Produkts izturīgs uz laika apstākļiem, nerūsē (EST) Toode on vastupidav ilmastikutingimustele, ei roostetu (UA) Продукт стійкий до атмосферних факторів, не іржавіє (RU) Продукт устойчив к атмосферным факторам, не ржавеет (BG) Продуктът е устойчив към атмосферните фактори, не ръждясва

Producent / Gyártó / Výrobce / Výrobca / Proizvajalec / Producător / Proizvođač / Proizvođač / Gamintojas / Ražotājs / Tootja / Виробник / Производитель / Производител: CURVER Hungary, Zsong Völgy 2, H-4211 Ebes, Hungary.

Dystrybutor / Forgalmazó / Distributor / Distribútor / Distributor / Distribuitor / Distributer / Distributer / Platintojas / Izplatītājs / Turustaja / Дистриб'ютор / Дистрибутор / Дистрибутор: CURVER Poland Sp. z o.o., ul. Wroclawska 34, 76-200 Słupsk, Polska; CURVER Hungary, Zsong Völgy 2, H-4211 Ebes, Hungary.

This product is protected by Registered Community Design

(PL) Stylowy stół o fakturze rattanu (HU) Ízléses, rattan anyagszerkezetű asztal (CZ) Stylový stůl se strukturou ratanu (SK) Stýlový stôl so štruktúrou ratanu (SLO) Elegantna miza z ratanovo teksturo (RO) Masă stilată cu factura de rattan (HR) Stilski stol teksture rattana (SRB) Stilski stô teksture rattana (LT) Stilingas stalas su vytelių pynimo imitacijos tekstūra (LV) Stilīgs galds ar niedru pinuma imitācijas apdari (EST) Stiilne laud rotangist tekstuuriga (UA) Стильний стіл з фактурою раттану (RU) Стильный стол с фактурой ротанга (BG) Стилна маса с ратанова текстура (EN) Stylish table with rattan texture (DE) Stilvoller Tisch mit Rattan-Textur (FR) Table élégante avec texture en rotin (ES) Elegante mesa con textura de ratán (PT) Mesa elegante com textura de rattan (NL) Stijlvolle tafel met rotan textuur (IT) Tavolo elegante con struttura in rattan (GR) Κομψό τραπέζι με υφή ρατάν (DK) Elegant bord med kurveflet (SE) Stiligt bord med rotting textur (NO) Stilig bord med rattan struktur (FI) Tyylikäs pöytä rottinki-tekstuurilla (IS) Stílhreint borð með áferð spanskreyrs

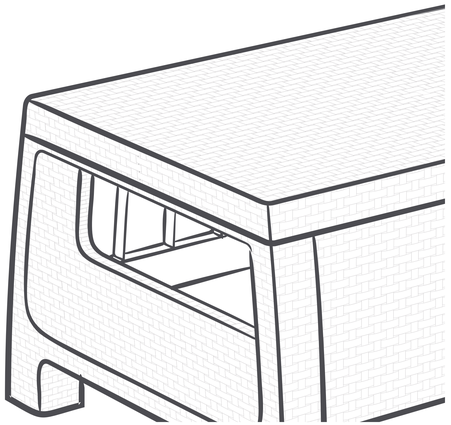

EN Stylish table with rattan texture

- INSTRUCTION FOR USE.
- IMPORTANT! PLEASE READ THESE INSTRUCTIONS CAREFULLY AND KEEP THEM FOR FUTURE REFERENCE!
- The product is designed for domestic use.
- Cleaning: use a soft cloth dipped in lukewarm water mixed with a liquid detergent.
- The only wicker that will not unravel or fray.
- Assembly instruction inside the box.

FR Table élégante avec texture en rotin

- MODE D'EMPLOI.
- IMPORTANT ! VEUILLEZ LIRE ATTENTIVEMENT CE MODE D'EMPLOI ET LE CONSERVER POUR RÉFÉRENCE ULTERIEURE !
- Le produit est conçu pour un usage domestique.
- Nettoyage : utiliser un chiffon doux trempé dans l'eau tiède mélangée à un détergent liquide.
- Le seul type d'osier qui ne se démêlera / s'effilochera pas.
- Le mode d'emploi se trouve dans l'emballage.

PT Mesa elegante com textura de rattan

- MANUAL DE USO.
- IMPORTANTE! POR FAVOR, LEIA A PRESENTE INSTRUÇÃO E CONSERVE-A PARA AS CONSULTAS POSTERIORES!
- Produto de uso doméstico.
- Limpeza: com pano suave, molhado com água morna e detergente líquido.
- Único tipo de vime que não se desfia.
- A instrução de montagem encontra-se na embalagem.

IT Tavolo elegante con struttura in rattan

- ISTRUZIONI D'USO.
- ATTENZIONE! SI PREGA DI LEGGERE ATTENTAMENTE LE PRESENTI ISTRUZIONI E DI CONSERVARLE PER RIFERIMENTI FUTURI.
- Prodotto per uso domestico.
- Pulizia: con un panno morbido inumidito con acqua tiepida e con un detergente liquido.
- Unico tipo di vimini che non si scheggia.
- Unico tipo di vimini che non si scheggia.
- Istruzioni di montaggio si trovano nell'imballo.

DK Elegant bord med kurveflet

- BRUGSANVISNING.
- VIGTIGT! LÆS DENNE BRUGSANVISNING OMHYGGELIGT, OG GEM DEN TIL SENERE BRUG!
- Produktet er beregnet til husholdningsbrug.
- Rengøring: Brug en blad klud med lunkent vand og flydende rengøringsmiddel.
- Den eneste type flet, der ikke trævler eller bliver flosset.
- Monteringsvejledning inde i kassen.

NO Stilig bord med rattan struktur

- BRUKSANVISNING.
- VIKTIG! LES DENNE VEILEDNINGEN NØYE OG OPPBEVAR DEN TIL SENERE BRUK!
- Produktet er beregnet for bruk i hjemmet.
- Rengjøring: Bruk en myk klut dyppet i lunkent vann blandet med et flytende vaskemiddel.
- Det eneste flettverket som ikke vil rakne opp eller bli frynsete.
- Monteringsinstruksjoner i esken.

IS Stílhreint borð með áferð spanskreyrs

- LEIÐARVÍSIR.
- MIKILVÆGT! LESIÐ LEIÐARVÍSINN VANDLEGA OG GEYMIÐ HANN TIL SÍÐARI NOTA!
- Varan er hönnuð til heimilisnota.
- Þrif: Notið mjúkan klút vættan í volgu vatni með fljótandi hreinsiefni.
- Einu tágarnar sem hvorki rakna upp né trosna.
- Leiðarvísir við samsetningu eru í kassanum.

DE Stilvoller Tisch mit Rattan-Textur

- GEBRAUCHSANWEISUNG.
- WICHTIG! DIESE ANWEISUNG IST SORGFÄLTIG ZU LESEN UND FÜR WEITERE NUTZUNG AUFZUBEWAHREN!
- Produkt für Haushaltszwecke.
- Reinigung: mit weichem und im lauwarmen Wasser mit Flüssigtensid getunktem Tuch.
- Einzige Korbware, die nicht reißt.
- Siehe Montageanweisung in der Verpackung.

ES Elegante mesa con textura de ratán

- INSTRUCCIÓN DE USO.
- ¡IMPORTANTE! LEA ATENTAMENTE LA PRESENTE INSTRUCCIÓN Y GUÁRDELA PARA LAS CONSULTAS POSTERIORES.
- Producto de uso doméstico.
- Limpieza: pañuelo fino mojado con agua tibia y detergente líquido.
- El único tipo de mimbre que no se deshila.
- La instrucción de montaje se encuentra en el embalaje.

NL Stijlvolle tafel met rotan textuur

- GEBRUIKSAANWIJZING.
- BELANGRIJK! LEES DEZE GEBRUIKSAANWIJZING AANDACHTIG DOOR VOORDAT U DE MEUBELS IN GEBRUIK NEEMT EN BEWAAR HET OM LATER TE KUNNEN RAADPLEGEN!
- Product voor huishoudelijk gebruik.
- Reiniging: met zacht doekje bevochtigd met wat vloeibaar afwasmiddel.
- De enige riet dat niet ontrafelt.
- Montagehandleiding in de verpakking.

GR Κομψό τραπέζι με υφή ρατάν

- ΟΔΗΓΙΕΣ ΧΡΗΣΗΣ.
- ΣΗΜΑΝΤΙΚΟ! ΠΑΡΑΚΑΛΩ ΔΙΑΒΑΣΤΕ ΠΡΟΣΕΚΤΙΚΑ ΤΙΣ ΠΑΡΟΥΣΕΣ ΟΔΗΓΙΕΣ ΚΑΙ ΚΡΑΤΗΣΤΕ ΤΙΣ ΓΙΑ ΜΕΛΛΟΝΤΙΚΗ ΧΡΗΣΗ!
- Το προϊόν είναι σχεδιασμένο για χρήση στο σπίτι.
- Καθαρισμός: απαλό πανάκι και χλιαρό νερό με υγρό απορρυπαντικό.
- Το μόνο είδος καλαμιού μπαμπού που δεν ξεφτίζει.
- Οι οδηγίες συναρμολόγησης βρίσκονται στην συσκευασία.

SE Stiligt bord med rotting textur

- BRUKSANVISNING.
- OBS! LÄS DESSA INSTRUKTIONER NOGGRANT OCH SPARA DEM FÖR FRAMTIDA BRUK!
- Produkten är avsedd för hemmabruk.
- Rengöring: Använd en mjuk trasa doppad i ljummet vatten blandat med ett flytande rengöringsmedel.
- Den enda rottingmöbeln som inte kommer att gå sönder eller fransa sig.
- Monteringsanvisning finns inuti lådan.

FI Tyylikäs pöytä rottinki-tekstuurilla

- KÄYTTÖOHJE.
- TÄRKEÄÄ! LUE NÄMÄ OHJEET HUOLELLISESTI JA SÄILYTÄ NE MYÖHEMPÄÄ TARVETTA VARTEN!
- Tuote on tarkoitettu kotikäyttöön.
- Puhdistus: kostuta pehmeä liina haaleaan veteen, johon on lisätty nestemäistä pesuainetta.
- Ainoa rottinki, joka ei purkaudu eikä halkeile.
- Kokoamisohje laatikon sisällä.

(EN) Maintenance-free (DE) Wartungsfrei (FR) Ne nécessite pas d'entretien (ES) No requiere conservación (PT) Não requer conservação (NL) Behoeft geen onderhoud (IT) Non necessita manutenzione (GR) Δεν απαιτεί συντήρηση (DK) Vedligeholdelsesfri (SE) Underhållsfri (NO) Vedlikeholdsfri (FI) Ei vaadi ylläpitoa (IS) Viðhaldsfrítt

(EN) Weatherproof and resistant to weather conditions, will not rust (DE) Wasser-, Witterungs- und Rostbeständig (FR) Résistant à l'eau et aux intempéries, il ne rouille pas (ES) Resistente al agua y condiciones atmosféricas, inoxidable (PT) Resistente à água e às condições atmosféricas, inoxidável (NL) Roest niet en is tegen water en alle weersomstandigheden bestand (IT) Resistente ad acqua e agli agenti atmosferici, resiste alla ruggine (GR) Ανθεκτικό στο νερό και καιρικές συνθήκες, δεν σκουριάζει (DK) Vejrbestandig og modstandsdygtig over for vejrforholdene, ruster ikke (SE) Vädertålig och resistent mot väderförhållanden, rostar inte (NO) Værbestandig og motstandsdyktig overfor værforhold, ruster ikke (FI) Sääkkestävä, ei ruostu (IS) Veðurþolið og þolir margvísleg veðurskilyrði, ryðgar ekki

(EN) Easy assembly (DE) Einfache Montage (FR) Assemblage facile (ES) Fácil de montar (PT) Montagem fácil (NL) Makkelijke montage (IT) Montaggio semplice (GR) Εύκολη συναρμολόγηση (DK) Nem montage (SE) Enkel montering (NO) Enkel montering (FI) Helppo koota (IS) Auðvelt að setja saman

Producer / Produzent / Producteur / Productor / Produtor / Producent / Produttore / Παραγωγός / Producent / Producent / Produsent / Valmistaja / Framleiðandi: CURVER Hungary, Zsong Völgy 2, H-4211 Ebes, Hungary.

Distributor / Vertriebspartner / Distributeur / Distribuidor / Distribuidor / Distributeur / Distributore / Διανομέας / Forhandler / Distributör / Forhandler / Jakelija / Dreifingaraðili: CURVER Poland Sp. z o.o., ul. Wrocławska 34, 76-200 Słupsk, Polska; CURVER Hungary, Zsong Völgy 2, H-4211 Ebes, Hungary.

This product is protected by Registered Community Design

KETER®

www.curver-lifestyle.com

Fotel z poduszkami

- INSTRUKCJA UŻYTKOWANIA
- PRZECZYTAJ UWAŻNIE INSTRUKCJĘ PRZECHOWAĆ DO PÓŹNIEJSZEGO STOSOWANIA.
- Produkt przeznaczony jest do użytku domowego.
- Do mycia używać wody z dodatkiem detergentu i miękką szmatką.
- Trwała faktura powierzchni, nie ulega ważu
- Produkt nie wymaga konserwacji.
- Zalecamy podpiąć zapinane na zamek.

Karosszék a párnákkal

- HASZNÁLATI UTMUTATÓ
- FONTOS KÉRJÜK PIHENJEN ELOLVASNI ÉS MEGŐRIZNI KÉSŐBBI FELHASZNÁLÁS CÉLJÁBÓL.
- Otthoni és kültéri használatra.
- Tisztítás: szappanos mosóvízben vizzel és puha törlőkendővel.
- Tartós felület, nem fakuló.
- Karbantartást nem igényel a csomagolásban.
- Zárószíjas párnákkal.

Křeslo s polštáři

- NÁVOD K POUŽITÍ
- SOUČASTI PRODUKTU PEČLIVĚ PŘEČTĚTE TENTO NÁVOD USCHOVEJTE PRO POZDĚJŠÍ POUŽITÍ.
- Produkt určený pro domácí použití.
- Čistěte vlažnou vodou s přídavkem detergentu a měkkým hadříkem.
- Trvalá textura povrchu, nefiluje se.
- Materiál nevyžaduje údržbu.
- Doporučujeme upevnit zipsy.

Fotel s varákům

- NÁVOD NA POUŽITÍ
- PŘED ZAČÁTKEM PŘEČTĚTE TENTO NÁVOD USCHOVEJTE PRE BUDOUCE POUŽITÍ.
- Výrobek je určený pre použitie v domácnosti.
- Používajte mäkkú vodou so saponátom a mäkkou handričkou.
- Stála textúra povrchu, neslnapá sa.
- Materiál nevyžaduje žiadnu údržbu.
- Odporúčame zapnúť zipsy.

Nastavjaž z blazinami

- NAVODILA ZA UPORABO
- PREBERITE NAVODILA ZA UPORABO PREBERITE SHRANITE ZA POKOJNO UPORABO.
- Samo za hišno uporabo.
- Čistite z vodo z dodatkom detergentom in mehkim krpom.
- Izdržljiva teksura površine, ne ne ruša
- Nevodila za vzdržlo zvolnoj embalaži.
- Priporočamo kapne na zatrepu z zatrip.

Fotelis su pagalvėmis

- NAUDOJIMO INSTRUKCIJA
- PRIEŠ PRADĖDAMI NAUDOTI PERSKAITYTI SAUGME IŠMAUDYTI JĮ VĖLESNIAM NAUDOJIMUI.
- Skirtas naudojimui buitoje.
- Valykite drėgnu vandeniu su plovikliu ir minkšta šluoste.
- Patvari paviršiaus tekstūra, nenublunta.
- Gaminio priežiūrai nereikalingas darbas.
- Prideda pagalvės užsegamos užtrauktuku.

Krēsls ar spilveniem

- INSTRUKCIJA
- SVARĪGI LŪDZAM LŪKNĪKĪS IZLASĪT UZMANĪGI UZGLABĀT VĒLĀKAI IZMANTOŠANAI.
- Paredzēt izmantošanai tikai mājas apstākļos.
- Tīrīšana: ar ūdeniem ūdeni un mazgājamas līdekli, izmantojot mīkstu lupatiņu vai sūkli.
- Izturīga virsmas faktūra, nedēdēsoja.
- Montāžas instrukcija iepakojuma ietēpjusē.
- Ieteicam pievilkt aizsvārā ar ķēdīšu.

Tugtool patjadega

- KASUTUSJUHEND
- TÄHTSAD LUGEGE TÄHELEPANELIKULT LÄBI SÄILITAMIE ALLES HILISEMA KASUTAMISE JAOKS.
- Toode on mõeldud kodumajapidamises kasutamiseks.
- Puhastamine: ose vee puhastusvahendiga ja pehme lapiga.
- Vastupidav pinnatüüp, ei hägusta.
- Materjal ei nõua sõrnt tatest.
- Soovitame kaet pesu pulldiskk, kleet se zapirnaji na zip.

Krzesło z poduszkami

- INSTRUKCJA UŻYTKOWANIA
- PRZECZYTAJ UWAŻNIE INSTRUKCJĘ PRZECHOWAĆ DO PÓŹNIEJSZEGO STOSOWANIA.
- Produkt przeznaczony jest do użytku domowego.
- Do mycia używać wody z dodatkiem detergentu i miękką szmatką.
- Trwała faktura powierzchni, nie ulega ważu
- Produkt nie wymaga konserwacji.
- Zalecamy podpiąć zapinane na zamek.

Karosszék a párnákkal

- HASZNÁLATI UTMUTATÓ
- FONTOS KÉRJÜK PIHENJEN ELOLVASNI ÉS MEGŐRIZNI KÉSŐBBI FELHASZNÁLÁS CÉLJÁBÓL.
- Otthoni és kültéri használatra.
- Tisztítás: szappanos mosóvízben vízzel és puha törlőkendővel.
- Tartós felület, nem fakuló.
- Karbantartást nem igényel a csomagolásban.
- Zárószíjas párnákkal.

Křeslo s polštáři

- NÁVOD K POUŽITÍ
- SOUČASTI PRODUKTU PEČLIVĚ PŘEČTĚTE TENTO NÁVOD USCHOVEJTE PRO POZDĚJŠÍ POUŽITÍ.
- Produkt určený pro domácí použití.
- Čistěte vlažnou vodou s přídavkem detergentu a měkkým hadříkem.
- Trvalá textura povrchu, nefiluje se.
- Materiál nevyžaduje údržbu.
- Doporučujeme upevnit zipsy.

Fotel z varákům

- NÁVOD NA POUŽITIE
- PRED ZAČÁTKEM PREČÍTAJTE TENTO NÁVOD USCHOVAJTE PRE BUDÚCE POUŽITIE.
- Výrobok je určený pre použitie v domácnosti.
- Používajte mäkkú vodu so saponátom a mäkkou handričkou.
- Stála textúra povrchu, neslnapá sa.
- Materiál nevyžaduje žiadnu údržbu.
- Odporúčame zapnúť zipsy.

Fotelis su pagalvėmis

- NAUDOJIMO INSTRUKCIJA
- PRIEŠ PRADĖDAMI NAUDOTI PERSKAITYTI SAUGME IŠMAUDYTI JĮ VĖLESNIAM NAUDOJIMUI.
- Skirtas naudojimui buitoje.
- Valykite drėgnu vandeniu su plovikliu ir minkšta šluoste.
- Patvari paviršiaus tekstūra, nenublunta.
- Gaminio priežiūrai nereikalingas darbas.
- Prideda pagalvės užsegamos užtrauktuku.

Krēsls ar spilveniem

- INSTRUKCIJA
- SVARĪGI LŪDZAM LŪKNĪKĪS IZLASĪT UZMANĪGI UZGLABĀT VĒLĀKAI IZMANTOŠANAI.
- Paredzēt izmantošanai tikai mājas apstākļos.
- Tīrīšana: ar ūdeniem ūdeni un mazgājamas līdekli, izmantojot mīkstu lupatiņu vai sūkli.
- Izturīga virsmas faktūra, nedēdēsoja.
- Montāžas instrukcija iepakojuma ietēpjusē.
- Ieteicam pievilkt aizsvārā ar ķēdīšu.

Tugitool patjadega

- KASUTUSJUHEND
- TÄHTSAD LUGEGE TÄHELEPANELIKULT LÄBI SÄILITAMIE ALLES HILISEMA KASUTAMISE JAOKS.
- Toode on mõeldud kodumajapidamises kasutamiseks.
- Puhastamine: ose vee puhastusvahendiga ja pehme lapiga.
- Vastupidav pinnatüüp, ei hägusta.
- Materjal ei nõua sõrnt tatest.
- Soovitame kaet pesu pulldiskk, kleet se zapirnaji na zip.

Krzesło z poduszkami

- INSTRUKCJA UŻYTKOWANIA
- PRZECZYTAJ UWAŻNIE INSTRUKCJĘ PRZECHOWAĆ DO PÓŹNIEJSZEGO STOSOWANIA.
- Produkt przeznaczony jest do użytku domowego.
- Do mycia używać wody z dodatkiem detergentu i miękką szmatką.
- Trwała faktura powierzchni, nie ulega ważu
- Produkt nie wymaga konserwacji.
- Zalecamy podpiąć zapinane na zamek.

Křeslo s polštáři

- NÁVOD K POUŽITÍ
- SOUČASTI PRODUKTU PEČLIVĚ PŘEČTĚTE TENTO NÁVOD USCHOVEJTE PRO POZDĚJŠÍ POUŽITÍ.
- Produkt určený pro domácí použití.
- Čistěte vlažnou vodou s přídavkem detergentu a měkkým hadříkem.
- Trvalá textura povrchu, nefiluje se.
- Materiál nevyžaduje údržbu.
- Doporučujeme upevnit zipsy.

Fotel z varákům

- NÁVOD NA POUŽITIE
- PRED ZAČÁTKEM PREČÍTAJTE TENTO NÁVOD USCHOVAJTE PRE BUDÚCE POUŽITIE.
- Výrobok je určený pre použitie v domácnosti.
- Používajte mäkkú vodu so saponátom a mäkkou handričkou.
- Stála textúra povrchu, neslnapá sa.
- Materiál nevyžaduje žiadnu údržbu.
- Odporúčame zapnúť zipsy.

Krzesło z poduszkami

- INSTRUKCJA UŻYTKOWANIA
- PRZECZYTAJ UWAŻNIE INSTRUKCJĘ PRZECHOWAĆ DO PÓŹNIEJSZEGO STOSOWANIA.
- Produkt przeznaczony jest do użytku domowego.
- Do mycia używać wody z dodatkiem detergentu i miękką szmatką.
- Trwała faktura powierzchni, nie ulega ważu
- Produkt nie wymaga konserwacji.
- Zalecamy podpiąć zapinane na zamek.

Křeslo s polštáři

- NÁVOD K POUŽITÍ
- SOUČASTI PRODUKTU PEČLIVĚ PŘEČTĚTE TENTO NÁVOD USCHOVEJTE PRO POZDĚJŠÍ POUŽITÍ.
- Produkt určený pro domácí použití.
- Čistěte vlažnou vodou s přídavkem detergentu a měkkým hadříkem.
- Trvalá textura povrchu, nefiluje se.
- Materiál nevyžaduje údržbu.
- Doporučujeme upevnit zipsy.

Fotel z varákům

- NÁVOD NA POUŽITIE
- PRED ZAČÁTKEM PREČÍTAJTE TENTO NÁVOD USCHOVAJTE PRE BUDÚCE POUŽITIE.
- Výrobok je určený pre použitie v domácnosti.
- Používajte mäkkú vodu so saponátom a mäkkou handričkou.
- Stála textúra povrchu, neslnapá sa.
- Materiál nevyžaduje žiadnu údržbu.
- Odporúčame zapnúť zipsy.

Producent / Gyártó / Výrobce / Výrobca / Proizvajalec / Producent / Producent / Producent

ALLIBERT TARIFA LOUNGE SET

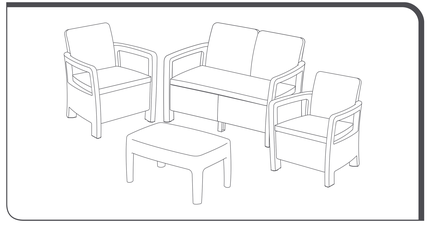

(A) Sylteny komplet mebli o fakturze rattanu
- INSTRUKCJA DO LECZENIA
- PRZED PIERWSZYM UŻYCIEM PRZECZYTAĆ DOKŁADNIE DO PODRĘCZNEGO STOSOWANIA.
- Zapoznanie się z instrukcją obsługi
- Czyszczenie: tylko sucha ściereczka i delikatnie detergenty i miękka szmatka.
- Nie używać rozpuszczalników, benzyny.
- Kartonowy wkładka zawiera zabezpieczenia.
- Zdejmuje podpaski zapasowe na zamek.

(B) Elegantin zobiljeni komplet iz tekstura ratana
- NAVODILA ZA UPORABO
- PRED PRVO UPORABO PREBERITE NAVODILA ZA UPORABO.
- Seznanitev z navodili za uporabo
- Čiščenje: samo suho s detergentom in mehko krpo.
- Ne uporabljajte topil, bencina.
- Kartonska vložka vsebuje zaščitnike.
- Odstranite podpornike zapasnega za zatrnjen.

(C) Stilinga baltų rotango tekstūros rinkinys
- NAUDOJIMO INSTRUKCIJA.
- PRIEŠ PIRMĄJĮ NAUDOJIMĄ PERSKAITYTI ATIDŽIAI ŽINOTI APIE NAUDOJIMO ĮTAMPĄ.
- Susipažinimas su naudojimo instrukcija
- Žiūrėti kaip valyti naudojant detergentus / minkštą servetėlę.
- Nenaudoti tirpiklių, benzino.
- Kartonas turi apsaugines juostelės.
- Nuimkite atsarginius kojelės nuo užrakto.

(D) Chomuvel sebīgs mēbeles ar rieksta rotanu
- LIETOŠANAS PAMĀCĪBA
- PIRMS PIRMĀS LIETOŠANAS IZLASIET LIETOŠANAS PAMĀCĪBU.
- Iepazīšanās ar lietošanas pamācību
- Tīrīšana: tikai sausa lupata ar mīkstu mīksto lupatiņu.
- Nelietojiet šķīdinātājus, benzīnu.
- Kartona ieliktnis satur aizsargus.
- Noņemiet rezervē esošos balstus.

(E) Sitteria pentru rattan
- INSTRUCȚIUNI DE UTILIZARE
- ÎNAINTEA PRIMEI UTILIZĂRI CITIȚI ATENȚIE INSTRUCȚIUNILE DE UTILIZARE ÎNAINTE DE PRIMUL UTILIZARE.
- Citirea instrucțiunilor de utilizare
- Curățare: numai cu o cârpă uscată, folosind o cârpă moale.
- Folosiți numai apă și detergent și o cârpă moale.
- Nu folosiți diluanți, benzină.
- Pentru protecția cu ambalaje.
- Scoateți suporturile de rezervă pe zăvor.

(F) Elegantní zahradní nábytek z ratanu
- NÁVOD K POUŽITÍ
- PŘED PRVNÍM POUŽITÍM PŘEČTĚTE POZORNĚ NÁVOD K POUŽITÍ.
- Seznámení se s návodem k použití
- Čištění: pouze suchý hadřík s jemným hadříkem.
- Nepoužívejte rozpouštědla, benzín.
- Kartonová vložka obsahuje ochranné prvky.
- Odstraňte náhradní nožičky z uzávěru.

(G) Stilisko setai metalinio ratano
- NAUDOJIMO UŽNAUDOJI
- ĮDĖMIGAI PERSKAITYKITE ŠĮ NAUDOJIMO VADOVĄ PRIEŠ PIRMĄ NAUDOJIMĄ.
- Susipažinkite su vadovu
- Valymas: tik sausa šluostė, naudokite tik sausą šluostę.
- Tepkite tik sausu
- Nenaudokite benzino, tirpiklio.
- Kartonas turi apsaugines juostelės.
- Nuimkite atsarginius kojelės nuo užrakto.

(H) Stilinga metalinė komplekto ar rattan faktūru
- NAUDOJIMAS
- ĮDĖMIGAI ŽIŪRĖKITE ŠĮ JAUTĮ PRIEŠ PIRMĄ NAUDOJIMĄ.
- Susipažinimas su naudojimo instrukcija
- Valymas: tik sausa šluostė, naudokite tik sausą šluostę.
- Naudokite priemonėmis tik sausomis.
- Nenaudokite benzino, tirpiklio.
- Kartonas turi apsaugines juostelės.
- Nuimkite atsarginius kojelės nuo užrakto.

(I) Chomuvel sebīgs mēbeles ar nesto rotanu
- LIETOŠANAS PAMĀCĪBA
- IEVĒROJIET ŠĪDŽIŅŠ PAMĀCĪBU PIRMĀS LIETOŠANAS REIZĒ.
- Pazīšanās ar lietošanas pamācību
- Tīrīšana: tikai sausa lupata ar mīkstu mīksto lupatiņu.
- Pielietojiet tikai sausus līdzekļus.
- Nelietojiet šķīdinātājus, benzīnu.
- Kartona ieliktnis satur aizsargus.
- Noņemiet rezervē esošos balstus.

(J) Stilinga metalinis komplektas su rieksto tekstūra
- NAUDOJIMAS
- ĮDĖMIGAI ŽIŪRĖKITE ŠĮ JAUTĮ PRIEŠ PIRMĄ NAUDOJIMĄ.
- Susipažinimas su naudojimo instrukcija
- Valymas: tik sausa šluostė, naudokite tik sausą šluostę.
- Naudokite priemonėmis tik sausomis.
- Nenaudokite benzino, tirpiklio.
- Kartonas turi apsaugines juostelės.
- Nuimkite atsarginius kojelės nuo užrakto.

(K) Chomuvel sebīgs mēbeles ar nesto rotanu
- LIETOŠANAS PAMĀCĪBA
- IEVĒROJIET ŠĪDŽIŅŠ PAMĀCĪBU PIRMĀS LIETOŠANAS REIZĒ.
- Pazīšanās ar lietošanas pamācību
- Tīrīšana: tikai sausa lupata ar mīkstu mīksto lupatiņu.
- Pielietojiet tikai sausus līdzekļus.
- Nelietojiet šķīdinātājus, benzīnu.
- Kartonā ir aizsargi.
- Noņemiet rezervē esošos balstus.

(L) Stilinga metalinis komplektas iš rieksto tekstūros
- NAUDOJIMO INSTRUKCIJA
- ĮDĖMIGAI PERSKAITYKITE ŠĮ JAUTĮ PRIEŠ PIRMĄ NAUDOJIMĄ.
- Susipažinimas su naudojimo instrukcija
- Valymas: tik sausa šluostė, naudokite tik sausą šluostę.
- Naudokite priemonėmis tik sausomis.
- Nenaudokite benzino, tirpiklio.
- Kartonas turi apsaugines juostelės.
- Nuimkite atsarginius kojelės nuo užrakto.

(M) Stilinga rotangmunstring möbelkomplekt
- ANVÄNDNING
- SKRIVÍT GJÖRDE SÄKERHETSANVISNINGAR INNAN DEN FÖRSTA ANVÄNDNINGEN.
- Läsa igenom bruksanvisningen
- Rengöring: torr trasa med mjuk trasa.
- Använd inte lösningsmedel, bensin.
- Kartongen innehåller skyddsplattor.
- Ta bort reservfötterna ur spärren.

(N) Chomuvel sebīgs mēbeles ar nesto rotanu
- LIETOŠANAS PAMĀCĪBA
- IEVĒROJIET ŠĪDŽIŅŠ PAMĀCĪBU PIRMĀS LIETOŠANAS REIZĒ.
- Pazīšanās ar lietošanas pamācību
- Tīrīšana: tikai sausa lupata ar mīkstu mīksto lupatiņu.
- Pielietojiet tikai sausus līdzekļus.
- Nelietojiet šķīdinātājus, benzīnu.
- Kartonā ir aizsargi.
- Noņemiet rezervē esošos balstus.

(O) Stilinga metalinis komplektas iš rieksto tekstūros
- NAUDOJIMO INSTRUKCIJA
- ĮDĖMIGAI PERSKAITYKITE ŠĮ JAUTĮ PRIEŠ PIRMĄ NAUDOJIMĄ.
- Susipažinimas su naudojimo instrukcija
- Valymas: tik sausa šluostė, naudokite tik sausą šluostę.
- Naudokite priemonėmis tik sausomis.
- Nenaudokite benzino, tirpiklio.
- Kartonas turi apsaugines juostelės.
- Nuimkite atsarginius kojelės nuo užrakto.

(P) Stilinga rotangmunstring möbelkomplekt
- ANVÄNDNING
- SKRIVÍT GJÖRDE SÄKERHETSANVISNINGAR INNAN DEN FÖRSTA ANVÄNDNINGEN.
- Läsa igenom bruksanvisningen
- Rengöring: torr trasa med mjuk trasa.
- Använd inte lösningsmedel, bensin.
- Kartongen innehåller skyddsplattor.
- Ta bort reservfötterna ur spärren.

(Q) Chomuvel sebīgs mēbeles ar nesto rotanu
- LIETOŠANAS PAMĀCĪBA
- IEVĒROJIET ŠĪDŽIŅŠ PAMĀCĪBU PIRMĀS LIETOŠANAS REIZĒ.
- Pazīšanās ar lietošanas pamācību
- Tīrīšana: tikai sausa lupata ar mīkstu mīksto lupatiņu.
- Pielietojiet tikai sausus līdzekļus.
- Nelietojiet šķīdinātājus, benzīnu.
- Kartonā ir aizsargi.
- Noņemiet rezervē esošos balstus.

(R) Stilinga metalinis komplektas iš rieksto tekstūros
- NAUDOJIMO INSTRUKCIJA
- ĮDĖMIGAI PERSKAITYKITE ŠĮ JAUTĮ PRIEŠ PIRMĄ NAUDOJIMĄ.
- Susipažinimas su naudojimo instrukcija
- Valymas: tik sausa šluostė, naudokite tik sausą šluostę.
- Naudokite priemonėmis tik sausomis.
- Nenaudokite benzino, tirpiklio.
- Kartonas turi apsaugines juostelės.
- Nuimkite atsarginius kojelės nuo užrakto.

(S) Stilinga metalinis komplektas iš rieksto tekstūros
- NAUDOJIMO INSTRUKCIJA
- ĮDĖMIGAI PERSKAITYKITE ŠĮ JAUTĮ PRIEŠ PIRMĄ NAUDOJIMĄ.
- Susipažinimas su naudojimo instrukcija
- Valymas: tik sausa šluostė, naudokite tik sausą šluostę.
- Naudokite priemonėmis tik sausomis.
- Nenaudokite benzino, tirpiklio.
- Kartonas turi apsaugines juostelės.
- Nuimkite atsarginius kojelės nuo užrakto.

(T) Stilinga metalinis komplektas iš rieksto tekstūros
- NAUDOJIMO INSTRUKCIJA
- ĮDĖMIGAI PERSKAITYKITE ŠĮ JAUTĮ PRIEŠ PIRMĄ NAUDOJIMĄ.
- Susipažinimas su naudojimo instrukcija
- Valymas: tik sausa šluostė, naudokite tik sausą šluostę.
- Naudokite priemonėmis tik sausomis.
- Nenaudokite benzino, tirpiklio.
- Kartonas turi apsaugines juostelės.
- Nuimkite atsarginius kojelės nuo užrakto.

(U) Stilinga metalinis komplektas iš rieksto tekstūros
- NAUDOJIMO INSTRUKCIJA
- ĮDĖMIGAI PERSKAITYKITE ŠĮ JAUTĮ PRIEŠ PIRMĄ NAUDOJIMĄ.
- Susipažinimas su naudojimo instrukcija
- Valymas: tik sausa šluostė, naudokite tik sausą šluostę.
- Naudokite priemonėmis tik sausomis.
- Nenaudokite benzino, tirpiklio.
- Kartonas turi apsaugines juostelės.
- Nuimkite atsarginius kojelės nuo užrakto.

(V) Stilinga metalinis komplektas iš rieksto tekstūros
- NAUDOJIMO INSTRUKCIJA
- ĮDĖMIGAI PERSKAITYKITE ŠĮ JAUTĮ PRIEŠ PIRMĄ NAUDOJIMĄ.
- Susipažinimas su naudojimo instrukcija
- Valymas: tik sausa šluostė, naudokite tik sausą šluostę.
- Naudokite priemonėmis tik sausomis.
- Nenaudokite benzino, tirpiklio.
- Kartonas turi apsaugines juostelės.
- Nuimkite atsarginius kojelės nuo užrakto.

(W) Rattan style furniture set
- INSTRUCTION FOR USE
- BEFORE FIRST USE READ THESE INSTRUCTIONS CAREFULLY AND KEEP THEM FOR FUTURE REFERENCE
- Familiarise yourself with the instructions for use
- Cleaning: use a soft cloth dipped in detergent water mixed with a soft cloth.
- The only solvent that will not contact is Tray.
- Do not use solvents, petrol, benzine.
- Cardboard with support included.

(X) Conjunto de muebles de imitación de ratán
- INSTRUCCIÓN DE USO
- ANTES DE LA PRIMERA UTILIZACIÓN LA PRESENTE INSTRUCCIÓN Y GUARDELA PARA LAS CONSULTAS FUTURAS.
- Familiarícese con la instrucción de uso
- Productos de uso doméstico
- Limpieza: con un paño suave humedecido con agua tibia y detergente líquido.
- Es único que no mancha que es la bandeja.
- No utilice disolventes, gasolina, benzina.
- El cartón contiene protectores.
- Quitar los pies de repuesto.

(Y) Set di mobili in rattan sintetico
- ISTRUZIONI D'USO
- PRIMA DI UTILIZZARE LA LEGGERE ATTENTAMENTE LE PRESENTI ISTRUZIONI E DA CONSERVARLE PER RIFERIMENTI FUTURI.
- Familiarizzare con le istruzioni
- Pulizia: solo un panno inumidito durante con acqua tiepida e non un detergente.
- Unico tipo di vernice che non si stacca.
- Non usare solventi, benzina, benzina.
- Del cartone contiene protezioni.
- Rimuovere i piedini di ricambio dalla serratura.

(Z) Metalset i rattingstil
- BRUKSANVISNING
- LES DEN HÄR BRUKSANVISNINGEN NÖTE DIG OPPMERKSAM DEN TIL SENARE BRUKSAN.
- Bekanta dig med bruksanvisningen
- Rengöring: Bruk en trän eller duppen numerar som tillåtas med en fjunsnäs.
- Det enda lösemedel som inte vill vara vaxa den är Kurtisan.
- Det finns inte lösningsmedel.
- Det finns kartonger som det ska vi vara vaxa den är Kurtisan.
- Ta bort reservfötterna ur spärren.
- Polet med gränsa ut minutan.

(AA) Möbelgarnitur aus Kunststoffen
- GEBRAUCHSANWEISUNG
- BEVOR DIESE ANWEISUNG IST SORGFÄLTIG ZU LESEN UND ZUM SPÄTERE NACHSCHLAGEN AUFBEWAHREN.
- Produkt für Haushaltszwecke
- Reinigung: nur mit einem weichen Tuch oder Wasser mit Flüssigkeitsmittel gemischt Tuch.
- Nur Lösungsmittel, die nicht weh.
- Keine Lösungsmittel/Verdünnung, Benzin.
- Der Karton enthält Schutzvorrichtungen.
- Entfernen Sie die Ersatzfüsse aus dem Verschluss.

(AB) Ensemble de meubles en imitation rotin
- MODE D'EMPLOI
- IMPORTANT: LISEZ LES INFORMATIONSSUIVANTES AVANT LA PREMIÈRE UTILISATION ET CONSERVEZ-LES POUR UNE LECTURE ULTÉRIEURE.
- Lire attentivement le mode d'emploi
- Nettoyage: uniquement avec un chiffon doux trempé dans mélange d'un détergent liquide.
- Ne pas utiliser de solvants, de benzine, d'diffusants (sauf Tray).
- Le carton fournissent des pieces de rechange.
- Les coupons sous ferrmeture doivent être retirés.

(AC) Móveis de imitação de rattan
- MANUAL DE USO
- IMPORTANTE POR FAVOR, LEIA A PRESENTE INSTRUÇÃO ANTES DE A UTILIZAR E GUARDE-A PARA CONSULTAS FUTURAS.
- Produto de uso doméstico
- Limpeza: apenas com um pano seco e macio.
- Não utilize solventes, gasolina, benzina.
- O cartão contém protetores.
- Retire os pés de reserva da fechadura.

(AD) Rotanmöbelset
- GEBRUIKSAANWIJZING
- BELANGRIJK LEES DEZE GEBRUIKSAANWIJZING AANDACHTIG VOORDAT U HET GEBRUIKT EN BEWAAR HEM VOOR LATER TE KUNNEN RAADPLEGEN
- Gebruiksaanwijzing aandachtig lezen
- Reinigung: met zacht doeken wasmiddel met een vochtige doek.
- Gebruik geen oplosmiddelen.
- De enige lak wat niet verdwijnt.
- Verdwijnen/benzine.
- Kartonnen dekking bevat beschermingen.
- Verwijder de reserve voetjes van de sluiting.

(AE) Möbelset i rottingstil
- BRUKSANVISNING
- LÄS I EN LUGNA BUNTKUTVINNER NÖGGRANT OCH SPARA DEM FÖR SENARE BRUK
- Processen av avsatsl för tekniskaren
- Rengöring: torr trasa med mjuk trasa eller duppen numerar som tillåtas med en fjunsnäs.
- Det enda rottingmöbel som ska tvättas det är det enda som inte ska vara vaxat.
- Det finns inte lösningsmedel.
- Det finns inte lösningsmedel.
- Det finns kartonger som det ska vi vara vaxa den är Kurtisan.
- Ta bort reservfötterna ur spärren.

(AF) Möbelset i rottingstil
- BRUKSANVISNING
- LÄS I EN LUGNA BUNTKUTVINNER NÖGGRANT OCH SPARA DEM FÖR SENARE BRUK
- Processen av avsatsl för tekniskaren
- Rengöring: torr trasa med mjuk trasa eller duppen numerar som tillåtas med en fjunsnäs.
- Det enda rottingmöbel som ska tvättas det är det enda som inte ska vara vaxat.
- Det finns inte lösningsmedel.
- Det finns inte lösningsmedel.
- Det finns kartonger som det ska vi vara vaxa den är Kurtisan.
- Ta bort reservfötterna ur spärren.

(AG) Rattanset i rottingstil
- BRUKSANVISNING
- LÄS I EN LUGNA BUNTKUTVINNER NÖGGRANT OCH SPARA DEM FÖR SENARE BRUK
- Processen av avsatsl för tekniskaren
- Rengöring: torr trasa med mjuk trasa eller duppen numerar som tillåtas med en fjunsnäs.
- Det enda rottingmöbel som ska tvättas det är det enda som inte ska vara vaxat.
- Det finns inte lösningsmedel.
- Det finns inte lösningsmedel.
- Det finns kartonger som det ska vi vara vaxa den är Kurtisan.
- Ta bort reservfötterna ur spärren.

(AH) Rattanset i rottingstil
- BRUKSANVISNING
- LÄS I EN LUGNA BUNTKUTVINNER NÖGGRANT OCH SPARA DEM FÖR SENARE BRUK
- Processen av avsatsl för tekniskaren
- Rengöring: torr trasa med mjuk trasa eller duppen numerar som tillåtas med en fjunsnäs.
- Det enda rottingmöbel som ska tvättas det är det enda som inte ska vara vaxat.
- Det finns inte lösningsmedel.
- Det finns inte lösningsmedel.
- Det finns kartonger som det ska vi vara vaxa den är Kurtisan.
- Ta bort reservfötterna ur spärren.

(AI) Rattanset i rottingstil
- BRUKSANVISNING
- LÄS I EN LUGNA BUNTKUTVINNER NÖGGRANT OCH SPARA DEM FÖR SENARE BRUK
- Processen av avsatsl för tekniskaren
- Rengöring: torr trasa med mjuk trasa eller duppen numerar som tillåtas med en fjunsnäs.
- Det enda rottingmöbel som ska tvättas det är det enda som inte ska vara vaxat.
- Det finns inte lösningsmedel.
- Det finns inte lösningsmedel.
- Det finns kartonger som det ska vi vara vaxa den är Kurtisan.
- Ta bort reservfötterna ur spärren.

(AJ) Rattanset i rottingstil
- BRUKSANVISNING
- LÄS I EN LUGNA BUNTKUTVINNER NÖGGRANT OCH SPARA DEM FÖR SENARE BRUK
- Processen av avsatsl för tekniskaren
- Rengöring: torr trasa med mjuk trasa eller duppen numerar som tillåtas med en fjunsnäs.
- Det enda rottingmöbel som ska tvättas det är det enda som inte ska vara vaxat.
- Det finns inte lösningsmedel.
- Det finns inte lösningsmedel.
- Det finns kartonger som det ska vi vara vaxa den är Kurtisan.
- Ta bort reservfötterna ur spärren.

(AK) Rattanset i rottingstil
- BRUKSANVISNING
- LÄS I EN LUGNA BUNTKUTVINNER NÖGGRANT OCH SPARA DEM FÖR SENARE BRUK
- Processen av avsatsl för tekniskaren
- Rengöring: torr trasa med mjuk trasa eller duppen numerar som tillåtas med en fjunsnäs.
- Det enda rottingmöbel som ska tvättas det är det enda som inte ska vara vaxat.
- Det finns inte lösningsmedel.
- Det finns inte lösningsmedel.
- Det finns kartonger som det ska vi vara vaxa den är Kurtisan.
- Ta bort reservfötterna ur spärren.

(AL) Rattanset i rottingstil
- BRUKSANVISNING
- LÄS I EN LUGNA BUNTKUTVINNER NÖGGRANT OCH SPARA DEM FÖR SENARE BRUK
- Processen av avsatsl för tekniskaren
- Rengöring: torr trasa med mjuk trasa eller duppen numerar som tillåtas med en fjunsnäs.
- Det enda rottingmöbel som ska tvättas det är det enda som inte ska vara vaxat.
- Det finns inte lösningsmedel.
- Det finns inte lösningsmedel.
- Det finns kartonger som det ska vi vara vaxa den är Kurtisan.
- Ta bort reservfötterna ur spärren.

(AM) Rattanset i rottingstil
- BRUKSANVISNING
- LÄS I EN LUGNA BUNTKUTVINNER NÖGGRANT OCH SPARA DEM FÖR SENARE BRUK
- Processen av avsatsl för tekniskaren
- Rengöring: torr trasa med mjuk trasa eller duppen numerar som tillåtas med en fjunsnäs.
- Det enda rottingmöbel som ska tvättas det är det enda som inte ska vara vaxat.
- Det finns inte lösningsmedel.
- Det finns inte lösningsmedel.
- Det finns kartonger som det ska vi vara vaxa den är Kurtisan.
- Ta bort reservfötterna ur spärren.

(AN) Rattanset i rottingstil
- BRUKSANVISNING
- LÄS I EN LUGNA BUNTKUTVINNER NÖGGRANT OCH SPARA DEM FÖR SENARE BRUK
- Processen av avsatsl för tekniskaren
- Rengöring: torr trasa med mjuk trasa eller duppen numerar som tillåtas med en fjunsnäs.
- Det enda rottingmöbel som ska tvättas det är det enda som inte ska vara vaxat.
- Det finns inte lösningsmedel.
- Det finns inte lösningsmedel.
- Det finns kartonger som det ska vi vara vaxa den är Kurtisan.
- Ta bort reservfötterna ur spärren.

(AO) Rattanset i rottingstil
- BRUKSANVISNING
- LÄS I EN LUGNA BUNTKUTVINNER NÖGGRANT OCH SPARA DEM FÖR SENARE BRUK
- Processen av avsatsl för tekniskaren
- Rengöring: torr trasa med mjuk trasa eller duppen numerar som tillåtas med en fjunsnäs.
- Det enda rottingmöbel som ska tvättas det är det enda som inte ska vara vaxat.
- Det finns inte lösningsmedel.
- Det finns inte lösningsmedel.
- Det finns kartonger som det ska vi vara vaxa den är Kurtisan.
- Ta bort reservfötterna ur spärren.

(AP) Rattanset i rottingstil
- BRUKSANVISNING
- LÄS I EN LUGNA BUNTKUTVINNER NÖGGRANT OCH SPARA DEM FÖR SENARE BRUK
- Processen av avsatsl för tekniskaren
- Rengöring: torr trasa med mjuk trasa eller duppen numerar som tillåtas med en fjunsnäs.
- Det enda rottingmöbel som ska tvättas det är det enda som inte ska vara vaxat.
- Det finns inte lösningsmedel.
- Det finns inte lösningsmedel.
- Det finns kartonger som det ska vi vara vaxa den är Kurtisan.
- Ta bort reservfötterna ur spärren.

(AQ) Rattanset i rottingstil
- BRUKSANVISNING
- LÄS I EN LUGNA BUNTKUTVINNER NÖGGRANT OCH SPARA DEM FÖR SENARE BRUK
- Processen av avsatsl för tekniskaren
- Rengöring: torr trasa med mjuk trasa eller duppen numerar som tillåtas med en fjunsnäs.
- Det enda rottingmöbel som ska tvättas det är det enda som inte ska vara vaxat.
- Det finns inte lösningsmedel.
- Det finns inte lösningsmedel.
- Det finns kartonger som det ska vi vara vaxa den är Kurtisan.
- Ta bort reservfötterna ur spärren.

(AR) Rattanset i rottingstil
- BRUKSANVISNING
- LÄS I EN LUGNA BUNTKUTVINNER NÖGGRANT OCH SPARA DEM FÖR SENARE BRUK
- Processen av avsatsl för tekniskaren
- Rengöring: torr trasa med mjuk trasa eller duppen numerar som tillåtas med en fjunsnäs.
- Det enda rottingmöbel som ska tvättas det är det enda som inte ska vara vaxat.
- Det finns inte lösningsmedel.
- Det finns inte lösningsmedel.
- Det finns kartonger som det ska vi vara vaxa den är Kurtisan.
- Ta bort reservfötterna ur spärren.

(AS) Rattanset i rottingstil
- BRUKSANVISNING
- LÄS I EN LUGNA BUNTKUTVINNER NÖGGRANT OCH SPARA DEM FÖR SENARE BRUK
- Processen av avsatsl för tekniskaren
- Rengöring: torr trasa med mjuk trasa eller duppen numerar som tillåtas med en fjunsnäs.
- Det enda rottingmöbel som ska tvättas det är det enda som inte ska vara vaxat.
- Det finns inte lösningsmedel.
- Det finns inte lösningsmedel.
- Det finns kartonger som det ska vi vara vaxa den är Kurtisan.
- Ta bort reservfötterna ur spärren.

(AT) Rattanset i rottingstil
- BRUKSANVISNING
- LÄS I EN LUGNA BUNTKUTVINNER NÖGGRANT OCH SPARA DEM FÖR SENARE BRUK
- Processen av avsatsl för tekniskaren
- Rengöring: torr trasa med mjuk trasa eller duppen numerar som tillåtas med en fjunsnäs.
- Det enda rottingmöbel som ska tvättas det är det enda som inte ska vara vaxat.
- Det finns inte lösningsmedel.
- Det finns inte lösningsmedel.
- Det finns kartonger som det ska vi vara vaxa den är Kurtisan.
- Ta bort reservfötterna ur spärren.

(AU) Rattanset i rottingstil
- BRUKSANVISNING
- LÄS I EN LUGNA BUNTKUTVINNER NÖGGRANT OCH SPARA DEM FÖR SENARE BRUK
- Processen av avsatsl för tekniskaren
- Rengöring: torr trasa med mjuk trasa eller duppen numerar som tillåtas med en fjunsnäs.
- Det enda rottingmöbel som ska tvättas det är det enda som inte ska vara vaxat.
- Det finns inte lösningsmedel.
- Det finns inte lösningsmedel.
- Det finns kartonger som det ska vi vara vaxa den är Kurtisan.
- Ta bort reservfötterna ur spärren.

(AV) Rattanset i rottingstil
- BRUKSANVISNING
- LÄS I EN LUGNA BUNTKUTVINNER NÖGGRANT OCH SPARA DEM FÖR SENARE BRUK
- Processen av avsatsl för tekniskaren
- Rengöring: torr trasa med mjuk trasa eller duppen numerar som tillåtas med en fjunsnäs.
- Det enda rottingmöbel som ska tvättas det är det enda som inte ska vara vaxat.
- Det finns inte lösningsmedel.
- Det finns inte lösningsmedel.
- Det finns kartonger som det ska vi vara vaxa den är Kurtisan.
- Ta bort reservfötterna ur spärren.

(AW) Rattanset i rottingstil
- BRUKSANVISNING
- LÄS I EN LUGNA BUNTKUTVINNER NÖGGRANT OCH SPARA DEM FÖR SENARE BRUK
- Processen av avsatsl för tekniskaren
- Rengöring: torr trasa med mjuk trasa eller duppen numerar som tillåtas med en fjunsnäs.
- Det enda rottingmöbel som ska tvättas det är det enda som inte ska vara vaxat.
- Det finns inte lösningsmedel.
- Det finns inte lösningsmedel.
- Det finns kartonger som det ska vi vara vaxa den är Kurtisan.
- Ta bort reservfötterna ur spärren.

(AX) Rattanset i rottingstil
- BRUKSANVISNING
- LÄS I EN LUGNA BUNTKUTVINNER NÖGGRANT OCH SPARA DEM FÖR SENARE BRUK
- Processen av avsatsl för tekniskaren
- Rengöring: torr trasa med mjuk trasa eller duppen numerar som tillåtas med en fjunsnäs.
- Det enda rottingmöbel som ska tvättas det är det enda som inte ska vara vaxat.
- Det finns inte lösningsmedel.
- Det finns inte lösningsmedel.
- Det finns kartonger som det ska vi vara vaxa den är Kurtisan.
- Ta bort reservfötterna ur spärren.

(AY) Rattanset i rottingstil
- BRUKSANVISNING
- LÄS I EN LUGNA BUNTKUTVINNER NÖGGRANT OCH SPARA DEM FÖR SENARE BRUK
- Processen av avsatsl för tekniskaren
- Rengöring: torr trasa med mjuk trasa eller duppen numerar som tillåtas med en fjunsnäs.
- Det enda rottingmöbel som ska tvättas det är det enda som inte ska vara vaxat.
- Det finns inte lösningsmedel.
- Det finns inte lösningsmedel.
- Det finns kartonger som det ska vi vara vaxa den är Kurtisan.
- Ta bort reservfötterna ur spärren.

(AZ) Rattanset i rottingstil
- BRUKSANVISNING
- LÄS I EN LUGNA BUNTKUTVINNER NÖGGRANT OCH SPARA DEM FÖR SENARE BRUK
- Processen av avsatsl för tekniskaren
- Rengöring: torr trasa med mjuk trasa eller duppen numerar som tillåtas med en fjunsnäs.
- Det enda rottingmöbel som ska tvättas det är det enda som inte ska vara vaxat.
- Det finns inte lösningsmedel.
- Det finns inte lösningsmedel.
- Det finns kartonger som det ska vi vara vaxa den är Kurtisan.
- Ta bort reservfötterna ur spärren.

(BA) Rattanset i rottingstil
- BRUKSANVISNING
- LÄS I EN LUGNA BUNTKUTVINNER NÖGGRANT OCH SPARA DEM FÖR SENARE BRUK
- Processen av avsatsl för tekniskaren
- Rengöring: torr trasa med mjuk trasa eller duppen numerar som tillåtas med en fjunsnäs.
- Det enda rottingmöbel som ska tvättas det är det enda som inte ska vara vaxat.
- Det finns inte lösningsmedel.
- Det finns inte lösningsmedel.
- Det finns kartonger som det ska vi vara vaxa den är Kurtisan.
- Ta bort reservfötterna ur spärren.

(BB) Rattanset i rottingstil
- BRUKSANVISNING
- LÄS I EN LUGNA BUNTKUTVINNER NÖGGRANT OCH SPARA DEM FÖR SENARE BRUK
- Processen av avsatsl för tekniskaren
- Rengöring: torr trasa med mjuk trasa eller duppen numerar som tillåtas med en fjunsnäs.
- Det enda rottingmöbel som ska tvättas det är det enda som inte ska vara vaxat.
- Det finns inte lösningsmedel.
- Det finns inte lösningsmedel.
- Det finns kartonger som det ska vi vara vaxa den är Kurtisan.
- Ta bort reservfötterna ur spärren.

(BC) Rattanset i rottingstil
- BRUKSANVISNING
- LÄS I EN LUGNA BUNTKUTVINNER NÖGGRANT OCH SPARA DEM FÖR SENARE BRUK
- Processen av avsatsl för tekniskaren
- Rengöring: torr trasa med mjuk trasa eller duppen numerar som tillåtas med en fjunsnäs.
- Det enda rottingmöbel som ska tvättas det är det enda som inte ska vara vaxat.
- Det finns inte lösningsmedel.
- Det finns inte lösningsmedel.
- Det finns kartonger som det ska vi vara vaxa den är Kurtisan.
- Ta bort reservfötterna ur spärren.

(BD) Rattanset i rottingstil
- BRUKSANVISNING
- LÄS I EN LUGNA BUNTKUTVINNER NÖGGRANT OCH SPARA DEM FÖR SENARE BRUK
- Processen av avsatsl för tekniskaren
- Rengöring: torr trasa med mjuk trasa eller duppen numerar som tillåtas med en fjunsnäs.
- Det enda rottingmöbel som ska tvättas det är det enda som inte ska vara vaxat.
- Det finns inte lösningsmedel.
- Det finns inte lösningsmedel.
- Det finns kartonger som det ska vi vara vaxa den är Kurtisan.
- Ta bort reservfötterna ur spärren.

(BE) Rattanset i rottingstil
- BRUKSANVISNING
- LÄS I EN LUGNA BUNTKUTVINNER NÖGGRANT OCH SPARA DEM FÖR SENARE BRUK
- Processen av avsatsl för tekniskaren
- Rengöring: torr trasa med mjuk trasa eller duppen numerar som tillåtas med en fjunsnäs.
- Det enda rottingmöbel som ska tvättas det är det enda som inte ska vara vaxat.
- Det finns inte lösningsmedel.
- Det finns inte lösningsmedel.
- Det finns kartonger som det ska vi vara vaxa den är Kurtisan.
- Ta bort reservfötterna ur spärren.

(BF) Rattanset i rottingstil
- BRUKSANVISNING
- LÄS I EN LUGNA BUNTKUTVINNER NÖGGRANT OCH SPARA DEM FÖR SENARE BRUK
- Processen av avsatsl för tekniskaren
- Rengöring: torr trasa med mjuk trasa eller duppen numerar som tillåtas med en fjunsnäs.
- Det enda rottingmöbel som ska tvättas det är det enda som inte ska vara vaxat.
- Det finns inte lösningsmedel.
- Det finns inte lösningsmedel.
- Det finns kartonger som det ska vi vara vaxa den är Kurtisan.
- Ta bort reservfötterna ur spärren.

(BG) Rattanset i rottingstil
- BRUKSANVISNING
- LÄS I EN LUGNA BUNTKUTVINNER NÖGGRANT OCH SPARA DEM FÖR SENARE BRUK
- Processen av avsatsl för tekniskaren
- Rengöring: torr trasa med mjuk trasa eller duppen numerar som tillåtas med en fjunsnäs.
- Det enda rottingmöbel som ska tvättas det är det enda som inte ska vara vaxat.
- Det finns inte lösningsmedel.
- Det finns inte lösningsmedel.
- Det finns kartonger som det ska vi vara vaxa den är Kurtisan.
- Ta bort reservfötterna ur spärren.

(BH) Rattanset i rottingstil
- BRUKSANVISNING
- LÄS I EN LUGNA BUNTKUTVINNER NÖGGRANT OCH SPARA DEM FÖR SENARE BRUK
- Processen av avsatsl för tekniskaren
- Rengöring: torr trasa med mjuk trasa eller duppen numerar som tillåtas med en fjunsnäs.
- Det enda rottingmöbel som ska tvättas det är det enda som inte ska vara vaxat.
- Det finns inte lösningsmedel.
- Det finns inte lösningsmedel.
- Det finns kartonger som det ska vi vara vaxa den är Kurtisan.
- Ta bort reservfötterna ur spärren.

(BI) Rattanset i rottingstil
- BRUKSANVISNING
- LÄS I EN LUGNA BUNTKUTVINNER NÖGGRANT OCH SPARA DEM FÖR SENARE BRUK
- Processen av avsatsl för tekniskaren
- Rengöring: torr trasa med mjuk trasa eller duppen numerar som tillåtas med en fjunsnäs.
- Det enda rottingmöbel som ska tvättas det är det enda som inte ska vara vaxat.
- Det finns inte lösningsmedel.
- Det finns inte lösningsmedel.
- Det finns kartonger som det ska vi vara vaxa den är Kurtisan.
- Ta bort reservfötterna ur spärren.

(BJ) Rattanset i rottingstil
- BRUKSANVISNING
- LÄS I EN LUGNA BUNTKUTVINNER NÖGGRANT OCH SPARA DEM FÖR SENARE BRUK
- Processen av avsatsl för tekniskaren
- Rengöring: torr trasa med mjuk trasa eller duppen numerar som tillåtas med en fjunsnäs.
- Det enda rottingmöbel som ska tvättas det är det enda som inte ska vara vaxat.
- Det finns inte lösningsmedel.
- Det finns inte lösningsmedel.
- Det finns kartonger som det ska vi vara vaxa den är Kurtisan.
- Ta bort reservfötterna ur spärren.

(BK) Rattanset i rottingstil
- BRUKSANVISNING
- LÄS I EN LUGNA BUNTKUTVINNER NÖGGRANT OCH SPARA DEM FÖR SENARE BRUK
- Processen av avsatsl för tekniskaren
- Rengöring: torr trasa med mjuk trasa eller duppen numerar som tillåtas med en fjunsnäs.
- Det enda rottingmöbel som ska tvättas det är det enda som inte ska vara vaxat.
- Det finns inte lösningsmedel.
- Det finns inte lösningsmedel.
- Det finns kartonger som det ska vi vara vaxa den är Kurtisan.
- Ta bort reservfötterna ur spärren.

(BL) Rattanset i rottingstil
- BRUKSANVISNING
- LÄS I EN LUGNA BUNTKUTVINNER NÖGGRANT OCH SPARA DEM FÖR SENARE BRUK
- Processen av avsatsl för tekniskaren
- Rengöring: torr trasa med mjuk trasa eller duppen numer

Curver Kft.

ARTICLE: Blues Set B oldal

COLOUR: PANTONE 5483 c | PANTONE Cool Gray 11 C | PANTONE 485 C

ALLIBERT

BLUES SET

Art. 17204594

www.curver-lifestyle.pl
www.curver-lifestyle.com

05 PP

ALLIBERT

BLUES SET

Art. 17204594

[PL] INSTRUKCJA UŻYTKOWANIA. WAŻNE! PROSIMY UWAŻNIE PRZECZYTAĆ. ZACHOWAĆ DO PONOWNEGO UŻYTKU. [HU] HASZNÁLATI ÚTMUTATÓ. FONTOS! KÉRJÜK FIGYELMESEN ELOLVASNI. KÉRJÜK MEGŐRIZNI KÉSŐBBI FELHASZNÁLÁS CÉLJÁBÓL. [CZ] NÁVOD K POUŽITÍ. DŮLEŽITÉ! PROSÍME O POZORNÉ PŘEČTENÍ. UCHOVAT PRO OPĚTOVNÉ POUŽITÍ. [SK] NÁVOD NA POUŽITIE. DÔLEŽITÉ! ČÍTAJTE POZORNE. ULOŽTE PRE OPAKOVANÉ POUŽITIE. [SLO] NAVODILA ZA UPORABO. POZORI PROSIMO, DA JIH NATANČNO PREBERITE. SHRANITE ZA PONOVNO UPORABO. [RO] INSTRUCTIUNI DE UTILIZARE. IMPORTANTI VA RUGĂM SĂ CITIȚI CU ATENȚIE. A SE PĂSTRA PENTRU UZ ULTERIOR. [HR] UPUTE ZA UPORABU. PAŽNJAU MOLIMO DETALJNO PROČITATI UPUTE. ČUVATI ZA KASNIJU PRIMJENU. [SRB] UPUTSTVO ZA KORIŠĆENJE. VAŽNO PROČITAJTE PAŽ.JIVO. SAČUVAJTE ZA KASNI IZ KORIŠĆENJE. [LT] NAUDOJIMO INSTRUKCIJA. PASTABA! PRAŠOME DĖMESI PERSKAITYTI SAUGOTI PAKARTOTINIAM PANAUDOJIMAS. [LV] LIETOŠANAS INSTRUKCIJA. SVARĪGI! LŪDZAM UZMANĪGI IZLASĪT. SAGLABĀT TURPMĀKAI LIETOŠANAI. [EST] KASUTUSJUHENDI. TÄHTSI! LUGEGE TÄHELEPANELIKULT LÄBI HOOLIKE ALLES HILISEMAKS KASUTUSEKS. [UA] ІНСТРУКЦІЯ З ВИКОРИСТАННЯ. ВАЖЛИВО! ПРОСЯМО УВАЖНО ПРОЧИТАТИ. ЗБЕРЕГТИ ДЛЯ ПІЗНІШОГО ВИКОРИСТАННЯ. [RU] ИНСТРУКЦИЯ ПО ЭКСПЛУАТАЦИИ. ВАЖНО! ПОЖАЛУЙСТА, ВНИМАТЕЛЬНО ПРОЧИТЕ. СОХРАНИТЕ ДЛЯ ДАЛЬНЕЙШЕГО ИСПОЛЬЗОВАНИЯ.

Wymiary / Méretek / Rozměry / Rozmery / Dimenzije / Dimensiuni / Dimenzije / Dimensjes / Matmenys / Izmēri / Mõõtmed / Розміри / Размеры: 44x54x86 cm
Waga netto / Nettó súly / Hmotnost netto / Netto hmotnost / Neto težina / Masa netă / Neto težina / Neto težina / Neto svoria / Neto masa / Netokaal / Bara svera / Вес нетто: 2,66 kg
Maks. obciążenie / Max terhelés / Max zatížení / Max. zaťaženie / Maks. obremenitev / Sarcină max / Max. opterećenje / Maks. opterećenje / Maks. apkrova / Maks. slodze / Maks. koormus / Макс. навантаження / Макс. нагрузка: 110 kg

[PL] KRZESŁO SKŁADANE. Produkt jest przeznaczony do użytkowania wewnątrz i na zewnątrz pomieszczeń. Do użytku domowego. Nie wymaga montażu. Ustawiać na równej, twardej i niesłiskiej powierzchni. Nie stawać stopami na siedzisku krzesła. Na krześle może siedzieć tylko jedna osoba. Uwaga! Krzesło nie może służyć dzieciom do zabawy. Czyścić miękką szmatką zwilżoną letnią wodą z dodatkiem detergentu. **[HU] ÖSSZECSUSZKHATÓ SZÉK.** Bútlet és kültéri használatra. Otthoni használatra. Összeszerelést nem igényel. Egyenletes, keményre és nem csúszós felületre állítani. A székre csak egy személy ülhet. Figyelem! Ne engedje meg, hogy gyermekek játszanak a székkel. Langsam mosószeres vízzel és puha törölkendővel tisztítani. **[CZ] SKLÁDACÍ ŽIDLE.** Výrobek je určený k použití uvnitř i vně místností. K domácímu použití. Nevyžaduje montáž. Ustavit na rovném, tvrdém a neklouzavém povrchu. Nestoupat na sedátko židle. Na židli může sedět pouze jedna osoba. Pozor! Židle není dětská hračka. Čistit měkkým hadříkem navlhčeným vlažnou vodou s přídavkem detergentu. **[SK] SKLADACIA STOLIČKA.** Výrobok je určený pre použitie v interiéri aj exteriéri. Pre použitie v domácnosti. Nevyžaduje montáž. Postaviť na rovnom, pevnom a tvrdom povrchu. Nestúpajte chodidlami na sedadlo stoličky. Na stoličke môže sedieť len jedna osoba. Upozornenie! Stoličky nemôže slúžiť deťom na hranie. Vyčistite mäkkou handričkou namočenou v teplej vode so saponátom. **[SLO] SESTAVLJIV STOL.** Izdelek je namenjen uporabi znotraj in zunaj prostorov. Samo za hišno uporabo. Montaža ni potrebna. Izdelek postavite na ravno, trdo in ne spolzko površino. Ne stopajte na sedež stola. Na stolu lahko sedi samo ena oseba. Pozor! S stolom ne smejo igrati otroci. Čistite z mehko krpo in toplo vodo s dodatkom sredstvom. **[RO] SCAUN PLIANT.** Produsul este destinat pentru ca în interiorul și exteriorul locuinței. Numai pentru un cămin. Nu necesită montaj. Așezați pe o suprafață netedă, dură și nealunecoasă. Nu stați cu picioarele pe pesteul scaunului. Pe scaun poate sta doar o singură persoană. Atenție! Scaunul nu poate fi o jucărie pentru copii. Curățați cu o lavetă umezită cu apă caldă și detergent. **[BIH] STOLICA NA RASKLAPANJE.** Proizvod je namijenjen za unutarnju i vanjsku primjenu. Za upotrebu u domaćinstvu. Ne zahtijeva montažu. Postaviti na ravnoj, tvrdoj površini koja nije skliska. Ne stajati na sjedalo stolice. Na stolić može sjediti samo jedna osoba. Napomena! Djeci ne služi igrati za igranje. Čistiti mekanom krpicom natopljenom mlakom vodom s dodatkom deterdženta. **[SRB] STOLICA NA RASKLAPANJE.** Proizvod je namenjen za korišćenje na otvorenom i u zatvorenom. Za kućnu upotrebu. Ne zahteva montažu. Postaviti na ravnu, tvrdu i neklizavu površinu. Nemoje nogama da stajete na sedište stolice. Na stolić može sedeti samo jedna osa. Napomena! Deca ne smeju koristiti stolicu za igranje. Očistite toplom vodom sa dodatkom deterdženta i mekom krpom. **[LT] SUDEDAMA KĖDĖ.** Produktas skirtas naudoti patalpose ir lauke. Tik namų panaudojimui. Nereikia montuoti. Statyti ant lygaus, kieto ir ne slidaus paviršiaus. Negalima stoti ant kėdės sėdynės. Ant kėdės gali sėdėti tik vienas asmuo. Pastabė! Kėdė negali būti skirta vaikų žaidimams. Valyti minkštu skuduriuku, sudrėkintu šiltame vandenyje su valymo priemone. **[LV] SALIEKAMAS KRĒSLS.** Produkts ir paredzēts lietošanai gan telpās tā arī ārpus tām. Tikai ģeneālajai mājsaimniecībai. Nevajag montēt. Novietot uz līdzenas, cietas un neslīdošas virsmas. Uz krēsla sēdēšanai var sēdēt tikai viena persona. Pastabā! Kādā nogāzē būt skirta vaikų žaidimams. Valyti minkštu skuduriuku, sudrėkintu šiltame vandenyje su valymo priemone. **[EST] KOKKUVIPANDAV TOOL.** Toode on mõeldud kasutamiseks nii siseruumides kui ka väliskeskkonnas. Kodukasutamiseks kasutamiseks. Ei vaja paigaldamist. Panna tasasele, kõvale, libisemiskindlale pinnale. Ärge astuge jalgadega istuk istmele. Tooli võib istuda ainult üks isik. Tähelepanu! Tool ei ole mõeldud lastele mängimiseks. Puhastada pehme lapiga, niista on nõrlustatud seepiga, detergendiga vees. **[UA] СКЛАДНИЙ СТУЛЕЦЬ.** Продукт призначений для використання, як всередині, так і ззовні приміщень. Для побутового використання. Не вимагає монтажу. Встановлюється на рівній, твердій і не сковзкій поверхні. Не ставте ногами на сидіння крісла. Не кілька можна сидіти лише одна особа. Увага! Не можна дітям грати кріслом. Чистити м'якою серветкою, змоченою теплою водою з невеликим засобом. **[RU] СКЛАДНОЙ СТУЛ.** Продукт предназначен для использования внутри и вне помещений. Для домашнего пользования. Не требует сборки. Устанавливать на ровную, твердую и не скользкую поверхность. Не становиться ногами на сидячие кресло. В кресле может сидеть только один человек. Внимание! Кресло не предназначено для детских игр. Чистить мягкой тканью, смоченной в теплой воде с добавлением моющего средства.

Wymiary / Méretek / Rozměry / Rozmery / Dimenzije / Dimensiuni / Dimenzije / Dimensjes / Matmenys / Izmēri / Mõõtmed / Розміри / Размеры: 70x70x72 cm
Waga netto / Nettó súly / Hmotnost netto / Netto hmotnost / Neto težina / Masa netă / Neto težina / Neto težina / Neto svoria / Neto masa / Netokaal / Bara svera / Вес нетто: 5,69 kg
Maks. obciążenie / Max terhelés / Max zatížení / Max. zaťaženie / Maks. obremenitev / Sarcină max / Max. opterećenje / Maks. opterećenje / Maks. apkrova / Maks. slodze / Maks. koormus / Макс. навантаження / Макс. нагрузка: 75 kg

[PL] STÓŁ. Produkt jest przeznaczony do użytkowania wewnątrz i na zewnątrz pomieszczeń. Do użytku domowego. Ustawiać i montować na równej, twardej i niesłiskiej powierzchni. Nie siadać ani nie stawać stopami na blacie stołu. **UWAGA! STÓŁ MOŻE BYĆ PRZEZNACZONY DO UŻYTKU Z PARASOLEM.** Stół składać i montowania montażu. Instrukcja montażu i wykaz części dołączone są do produktu. Użytkowniki powinien wykonać montaż zgodnie z instrukcją. Czyścić miękką szmatką zwilżoną letnią wodą z dodatkiem detergentu. **[HU] ASZTAL.** Bútlet és kültéri használatra. Otthoni használatra. Az asztallapra leülni és felülni nem szabad. **FIGYELEM! AZ ASZTAL ERNYŐVEL ERŐVITT HASZNÁLHATÓ.** Összeszerelést igényel. Az összeszerelési útmutató és a tartozékok listája a csomagolásban találhatók. A felhasználóknak az összeszerelést az útmutatónak megfelelően kell elvégezniük. Langsam mosószeres vízzel és puha törölközővel tisztítani. **[CZ] STŮL.** Výrobek je určený k použití uvnitř i vně místností. K domácímu použití. Ustavit a montovat na rovném, tvrdém a neklouzavém povrchu. Nesedat ani nestoupat na desku stolu. **POZOR! STŮL MŮŽE BÝT URČEN K POUŽÍVÁNÍ SE SLUNEČNÍKEM.** Skládací stůl vyžaduje montáž. Montážní návod a přehled částí jsou přiloženy k produktu. Uživatel je povinen provést montáž dle návodu. Čistit měkkým hadříkem navlhčeným vlažnou vodou s přídavkem detergentu. **[SK] STÔL.** Výrobok je určený pre použitie v interiéri aj exteriéri. Pre použitie v domácnosti. Postaviť na rovnom, pevnom a tvrdom povrchu. Nesedajte alebo nestúpajte nohami na stolovú dosku. **POZOR! STÔL MÔŽE BYŤ URČENÝ PRE POUŽITIE S SLÁVNIKOM.** Skladací stôl vyžaduje montáž. Montážny návod a zoznam dielov sú pripojené k produktu. Je potrebné vykonať inštaláciu podľa pokynov. Vyčistite mäkkou handričkou namočenou vo vlažnej vode so saponátom. **[SLO] MIZA.** Izdelek je namenjen uporabi znotraj in zunaj prostorov. Samo za hišno uporabo. Izdelek postavite na ravno, trdo in ne spolzko površino. Ne useedajte se in ne stopajte na pult miza. **POZOR! MIZO LAHKO UPORABLJATE SKUPAJ Z DEŽNIKOM.** Zložljiva miza je treba montirati. Navodila za montažo ter spisk delov so priloženi izdelku. Montažnik izdelek skladno z navodili. Čistite z mehko krpo in topelo vodo z dodatkom sredstvom. **[RO] MASĂ.** Produsul este destinat pentru ca în interiorul și exteriorul locuinței. Numai pentru un cămin. Aș este gata și nu stați în picioare pe blatul mesei. **ATENȚIE! MASA POATE FI UTILIZATĂ CU UMBRELA.** Masă pliantă, necesită montaj. Instrucțiunile de montaj și lista de piese sunt atașate la produs. Utilizatorul trebuie să efectuase montajul conform cu instrucțiunile. Curățați cu o lavetă moale umezită cu apă călduță cu pulbri detergent. **[HR] STOL.** Proizvod je namijenjen za unutarnju i vanjsku primjenu. Za upotrebu u domaćinstvu. Postaviti i montirati na ravnoj, tvrdoj površini koja nije skliska. Ne ljuljati i ne stajati na plohu stola. **NAPOMENA: STOL MOŽE SE KORISTITI ZA POSTAVLJANJE SUNCOBRANA.** Stol je na sklopanje, zahtijeva montažu. Upute za montažu i popis elemenata se dostavljaju uz proizvod. Kod montaže korisnik se treba pridržavati uputa. Čistiti mekanom krpicom natopljenom mlakom vodom s dodatkom deterdženta. **[SRB] STO.** Proizvod je namenjen za korišćenje na otvorenom i u zatvorenom. Za kućnu upotrebu. Postaviti na ravnu, tvrdu i neklizavu površinu. Nemoje da sedete ili stajete na sto nogama. **NAPOMENA! STO MOŽE SE KORISTITI SA SUNCOBRANOM.** Sto se rasklapamo, zahteva montažu. Uputstvo za montažu i popis delova su priloženi uz proizvod. Korisnik treba izvršiti montažu u skladu sa uputstvom. Čistite mekom krpom i toplom vodom sa dodatkom deterdženta. **[LT] STALAS.** Produktas skirtas naudoti patalpose ir lauke. Tik namų panaudojimui. Statyti ant lygaus, kieto ir ne slidaus paviršiaus. Negalima stoti ir stoti ant stalo paviršiaus. **PASTABA! STALAS GALI BŪTI SKIRTAS NAUDOTI KARTU SU LIETSARGIU.** Sudedamas stalas, reikia montuoti. Montažinio instrukcija ir dalių sąrašas yra įjuokstyma. Naudotas turi montuoti pagal instrukciją. Valyti minkštu skuduriuku, sudrėkintu šiltame vandenyje su valymo priemone. **[LV] GALDS.** Produkts ir paredzēts lietošanai gan telpās tā arī ārpus tām. Tikai ģeneālajai mājsaimniecībai. Novietot uz līdzenas, cietas un neslīdošas virsmas. **UZMANĪBU! BALDS PIEMĒROTS LIETŠSARGU AR LIETUSSARGU.** Salokamais galds, nepieciešama montāža. Tīrīt ar mīkstu drānu samitrinātu remdenā ūdenī, kuram pievienots mazgāšanas līdzeklis. **[EST] LAUD.** Toode on mõeldud kasutamiseks nii siseruumides kui ka väliskeskkonnas. Kodukasutamiseks kasutamiseks. Panna tasasele, kõvale, libisemiskindlale pinnale. Mitte istuda ega astuda jalgadega laua pinnale. **TÄHELEPANU! LAUDA VÕIB KASUTADA VIHMAKAITSJA.** Laud on kokkupandav, vajab paigaldamist. Paigaldusjuhend ja osade nimekiri on lisatud tootele. Puhastada pehme lapiga, niista on nõrlustatud seepiga, detergendiga vees. **[UA] СТІЛ.** Продукт призначений для використання, як всередині, так і зовні приміщень. Для побутового використання. Встановлювати та монтувати на рівній, твердій і не сковзкій поверхні. Не сідати та не ставати ногами на стільницю столу. **ТАКАЖ СТІЛ МОЖЕ ВИКОРИСТОВУВАТИСЯ РАЗОМ З ПАРАСОЛЕМ.** Стіл складний, вимагає монтажу. Інструкція з монтажу та перелік частин додається до продукту. Користувач повинен зібрати стіл відповідно до інструкції. Чистити м'яким серветкою, змоченою теплою водою з м'яким засобом. **[RU] СТОЛ.** Продукт предназначен для использования внутри и вне помещений. Для домашнего пользования. Устанавливать и собирать на ровной, твердой и не скользкой поверхности. Не садиться и не становиться ногами на столешницу. **ВНИМАНИЕ! СТОЛ МОЖЕТ ИСПОЛЬЗОВАТЬСЯ С ЗОНТОМ.** Стол складной, требуется сборка. Инструкция по сборке и перечень частей прилагается. Сборку необходимо выполнить согласно инструкции. Чистить мягкой тканью, смоченной в теплой воде с добавлением моющего средства.

[PL] INSTRUKCJA MONTAŻU [HU] ÖSSZESZERELÉSI ÚTMUTATÓ [CZ] NÁVOD K MONTÁŽI [SK] NÁVOD NA MONTÁŽ [SLO] NAVODILA ZA MONTAŽO [RO] INSTRUCȚIUNI DE MONTARE [HR] UPUTE ZA MONTAŽU [SRB] UPUTSTVA ZA INSTALACIJU [LT] SURINKIMO INSTRUKCIJOS [LV] MONTĀŽAS INSTRUKCIJA [EST] MONTEERIMISJUHISED [UA] ІНСТРУКЦІЯ З МОНТАЖУ [RU] РУКОВОДСТВО ПОЛЬЗОВАТЕЛЯ

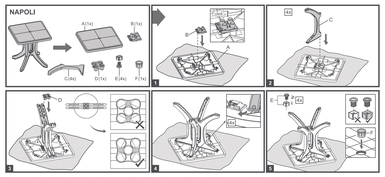

[PL] PRZECHOWYWANIE [HU] TÁROLÁS [CZ] SKLADOVÁNÍ [SK] SKLADOVANIE [SLO] SHRANJEVANJE [RO] DEPOZITARE [HR] POHRANA [SRB] SKLADIŠTENJE [LT] LAIKYMAS [LV] GLABĀŠANA [EST] SÄILITAMINE [UA] ЗБЕРІГАННЯ [RU] ХРАНЕНИЕ

[PL] Parasol zawsze powinien być używany z osobną podstawą. **[HU]** Az ernyőt különálló talpra kell helyezni. **[CZ]** Slunečník by měly být umístěny v samostatném základu. **[SK]** Slnečník by mali byť umiestnené v samostatnom základu. **[SLO]** Dežnik je treba vedno uporabljati skupaj z ločenim podstavkom. **[RO]** Umbrela trebuie plasată pe o bază separată. **[HR]** Suncobran uvijek treba koristiti s odvojenim temeljem. **[SRB]** Suncobran uvek treba koristiti sa posebnom bazom. **[LT]** Lietsargis visada turi būti naudojamas su atskiru pagrindu. **[LV]** Saulessargam vienmēr jābūt lietotām ar atsevišķu pamatni. **[EST]** Päikesevarju tuleb alati kasutada eraldi alusega. **[UA]** Парасоль повинен завжди бути розташована на окремій базі. **[RU]** Отдельный зонтик должен быть размещен на отдельной подставке.

EAN

Producent / Gyártó / Výrobca / Výrobca / Proizvođač / Producător / Proizvođač / Proizvođač / Gamintojas / Ražotājs / Tootja / Виробник / Производитель:
CURVER Hungary, Zsong Völgy 2, H-4211 Ebes, Hungary

Dystrybutor / Forgalmazó / Distributor / Distribútor / Distributor / Distributor / Distributer / Distributer / Platintojas / Izplatītājs / Turustaja / Дистрибьютор / Дистрибьютор:
CURVER Poland Sp. z o.o., ul. Wrocławska 34, 76-200 Słupsk, Polska;
CURVER Hungary, Zsong Völgy 2, H-4211 Ebes, Hungary

www.curver-lifestyle.pl www.curver-lifestyle.com